Dobradiça FGVTN Click Slowmotion Móveis em Ângulo

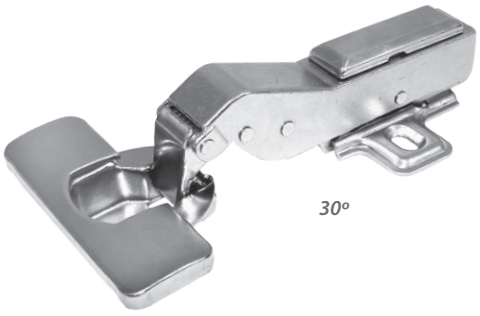

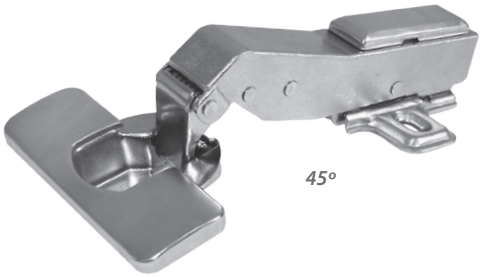

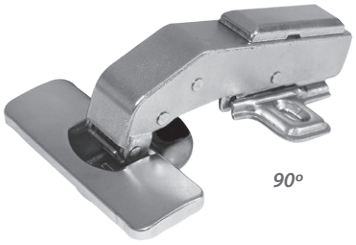

Descrição: Dobradiça com amortecedor para fechamento suave de portas em ângulo 30º, 45º e 90º.
Acabamento: Aço niquelado
Profundidade do caneco: 11,3 mm
Diâmetro do caneco: 35 mm
Espessura da porta: 16 a 26 mm
Embalagem: 50 unidades (25 cartuchos com 2 dobradiças cada)
Observações:
- Acompanha dobradiça
- Tampa para cobertura corpo
- Tampa para cobertura caneco
- Parafusos
- Calço 0 mm

Código	*Descrição*	*Embalagem*
51MX85FG1100302	Dobradiça FGVTN Click *Slowmotion* Completa 30°	50 / 2 peças
51MX85FG1100452	Dobradiça FGVTN Click *Slowmotion* Completa 45°	50 / 2 peças
51MX85FG1100902	Dobradiça FGVTN Click *Slowmotion* Completa 90°	50 / 2 peças

Dimensões para instalação

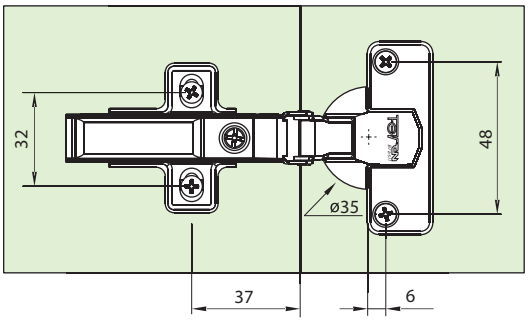

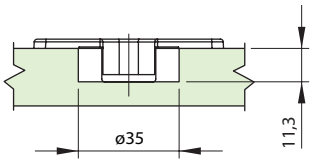

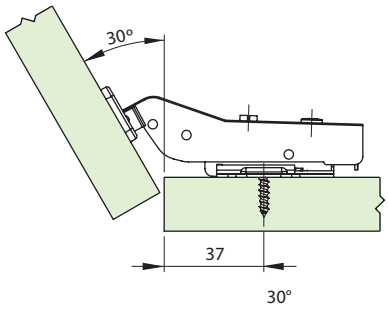

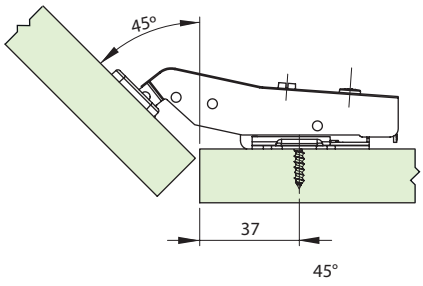

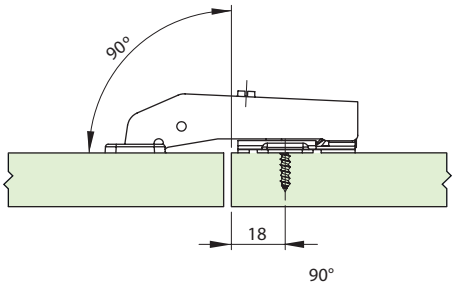

3_DOBRADICAS_2.indd 20 08/07/2021 10:51:00