Dobradiça TN Inox Slowmotion

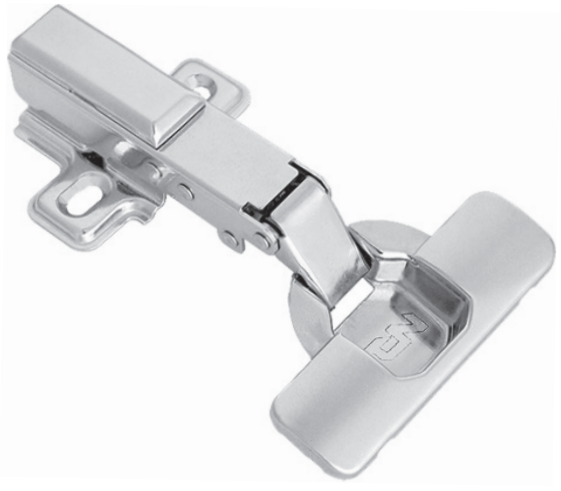

Descrição: Dobradiça com amortecedor incorporado para fechamento suave de portas. Produzida em aço inox 201 para aplicação em ambientes especiais. Sistema de montagem slide-on.
Acabamento: Aço inox
Diâmetro do caneco: 35 mm
Profundidade do caneco: 11,3 mm
K: 3 a 7 mm
Espessura da porta: 16 a 26 mm
Observações:
- Acompanha dobradiça
- Calço 2 mm
- Tampa para cobertura corpo inox
- Tampa para cobertura caneco inox
- Parafusos inox

Código	*Descrição*	*Embalagem*
51MS15TNSX00050	Dobradiça TN Inox *Slide-On Slowmotion* Reta Completa	50 / 2 peças
51MS15TNSX08050	Dobradiça TN Inox *Slide-On Slowmotion* Curva Completa	50 / 2 peças
51MS15TNSX15050	Dobradiça TN Inox *Slide-On Slowmotion* Alta Completa	50 / 2 peças

Dimensões para instalação

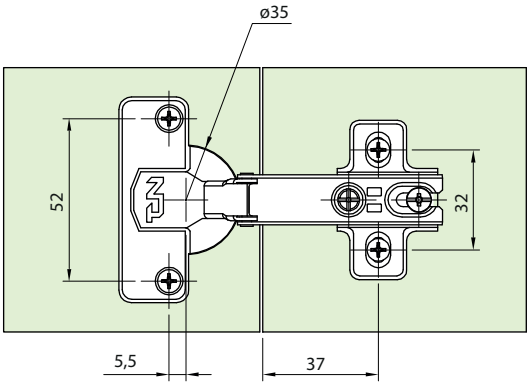

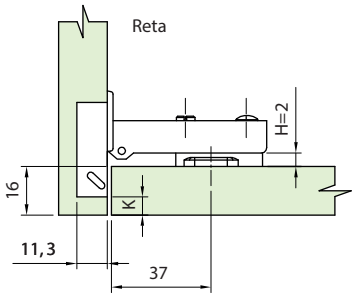

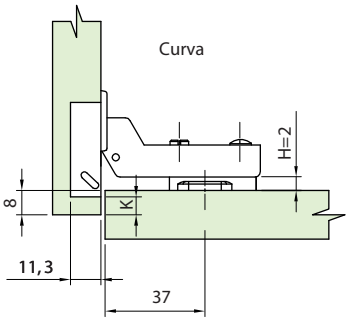

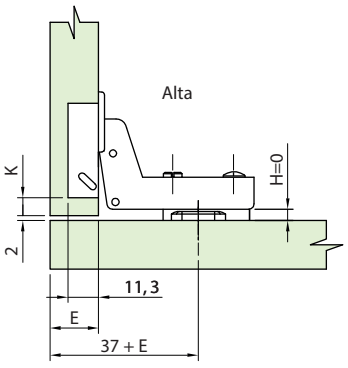

Tabela de Recobrimento (R)

K / H	3	4	5	6	7
2	14	15	16	17	18

Tabela de Recobrimento (R)

K / H	3	4	5	6	7
2	6	7	8	9	10

Tabela de Folga (F)

K / H	3	4	5	6	7
0	4	3	2	1	-

3_DOBRADICAS_2.indd 24 05/05/2022 11:37:33