Cesto Metálico Sense H80 e H130

Descrição: Sistema para organização de armários e roupeiros composto de estruturas com design superior para proporcionar requinte, beleza e sofisticação aos espaços internos. Deslizamento suave através de corrediças ocultas com sistema de amortecimento.
Material: Perfis das corrediças em aço laminado zincado e componentes conjugados em diversos materiais: aço com pintura epóxi marrom, madeira, vidro, veludo e plásticos resistentes.
Embalagem: Caixa com 1 Kit (acompanha instruções de instalação)

Código	Descrição	Embalagem
55AR0012060A	Cesto Metálico Sense 600 mm H80	1 kit
55AR0012060B	Cesto Metálico Sense 600 mm H130	1 kit
55AR0012090A	Cesto Metálico Sense 900 mm H80	1 kit
55AR0012090B	Cesto Metálico Sense 900 mm H130	1 kit

Componentes para montagem com painel frontal (Opcional)

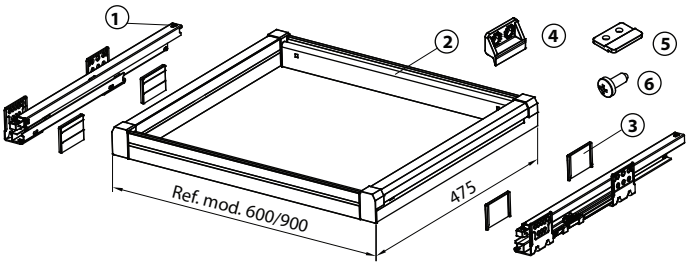

Nº Item	Quantidade
01 Corrediças ocultas	01
02 Quadro montado	01
03 Coberturas	04
04 Suporte frontal inferior	03
05 Suporte frontal superior	02
06 Parafuso 3,5x13	10

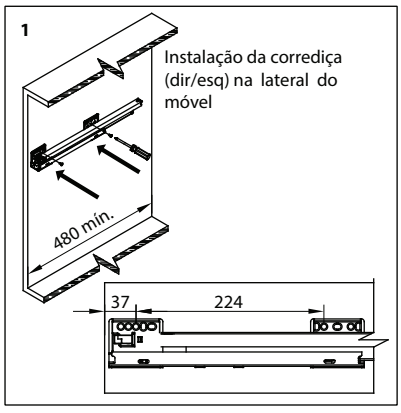

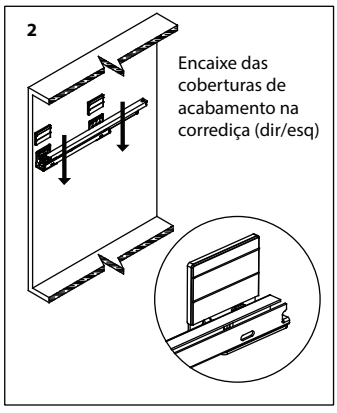

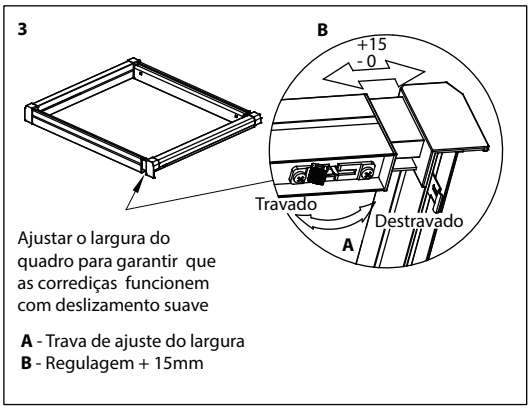

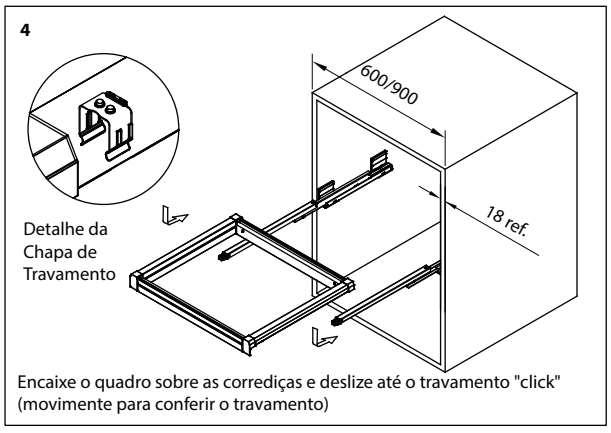

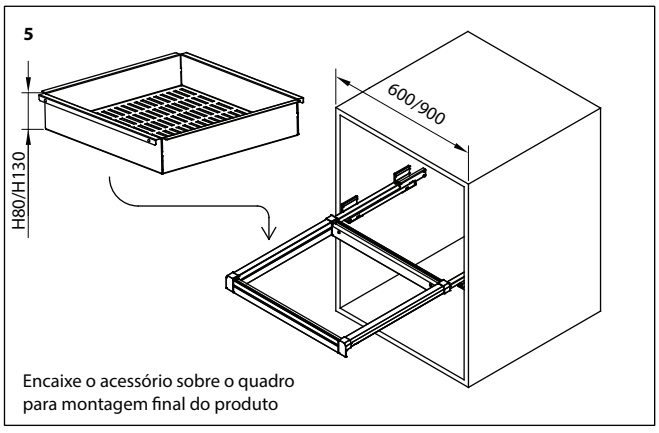

Montagem do painel frontal (Opcional)

Módulo	L1
600	200
900	500

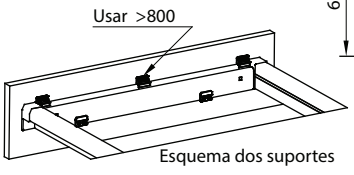

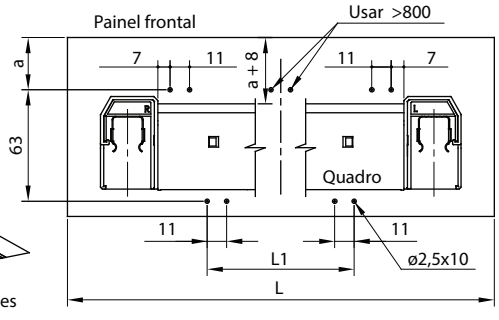
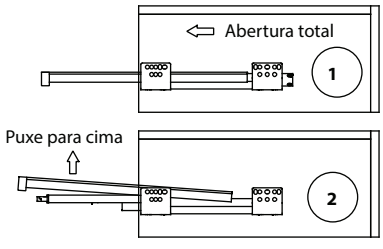
Desmontagem do Quadro